FOX SPIRIT

GAMING CHAIR

PRIME ONE

1x

30 min.

SCHÉMA D'ASSEMBLAGE
ASSEMBLY DRAWING



Spécifications Techniques
Technical Specifications

Découvrez la FOX SPIRIT Prime One, une chaise gaming pensée pour allier confort, ergonomie et style. Avec son dossier inclinable jusqu'à 115°, ses accoudoirs 4D et ses coussins lombaire et cervical, elle s'adapte à votre posture pour vous accompagner confortablement pendant toutes vos sessions de jeux.

Dimensions (L x H) / *Dimensions (W x H)*: **700 x 1330 mm**
Hauteur réglable / *Adjustable height*: **480-580 mm**
Inclinaison réglable / *Adjustable tilt*: **90°-115°**
Accoudoirs ajustables / *Adjustable armrests*: **4D**
Poids maximum / *Maximal weight*: **100 kg**
Taille recommandée / *Recommended size*: **160-185 cm**
Matériau / *Matérial*: **Tissu immitation lin** / Linen-look fabirc
Inclus / *Included*: **Coussins tête et lombaires** / Headrests and lumbar supports
Comformité / *Certifications*: **EN 1335-1** / EN 1335-2

Pour tout incident rencontré avec ce matériel, nous vous invitons à prendre contact avec le service client **FOX SPIRIT : support@fox-spirit.com**

FOX SPIRIT
2 rue des Erables
69760 Limonest, France

Fabriqué en RPC

Réglage en hauteur
Seat Height Lift

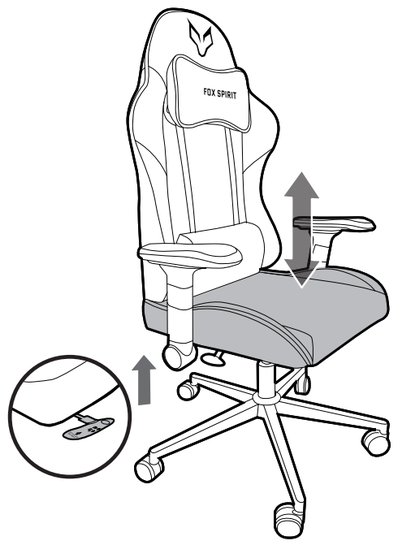

Inclinaison & verrouillage du dossier
Seat Tilt & Lock Paddle



Tourner pour ajuster la fermeté du réglage

Accoudoirs 4D
4D Armrests

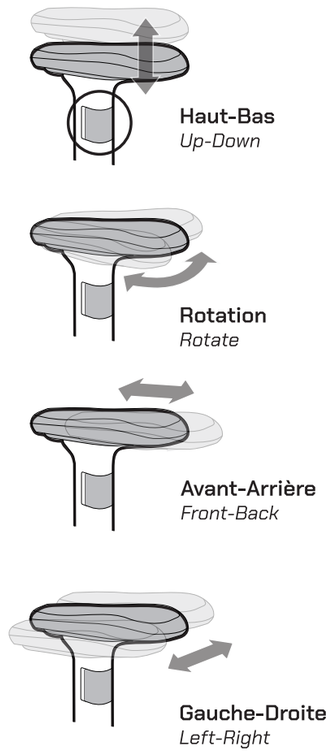

Haut-Bas
Up-Down

Rotation
Rotate

Avant-Arrière
Front-Back

Gauche-Droite
Left-Right

FOX SPIRIT

GAMING CHAIR

PRIME ONE

1x

30 min.

SCHÉMA D'ASSEMBLAGE
ASSEMBLY DRAWING



Spécifications Techniques
Technical Specifications

Découvrez la FOX SPIRIT Prime One, une chaise gaming pensée pour allier confort, ergonomie et style. Avec son dossier inclinable jusqu'à 115°, ses accoudoirs 4D et ses coussins lombaire et cervical, elle s'adapte à votre posture pour vous accompagner confortablement pendant toutes vos sessions de jeux.

Dimensions (L x H) / *Dimensions (W x H)*: **700 x 1330 mm**
Hauteur réglable / *Adjustable height*: **480-580 mm**
Inclinaison réglable / *Adjustable tilt*: **90°-115°**
Accoudoirs ajustables / *Adjustable armrests*: **4D**
Poids maximum / *Maximal weight*: **100 kg**
Taille recommandée / *Recommended size*: **160-185 cm**
Matériau / *Matérial*: **Tissu immitation lin** / Linen-look fabirc
Inclus / *Included*: **Coussins tête et lombaires** / Headrests and lumbar supports
Comformité / *Certifications*: **EN 1335-1** / EN 1335-2

Pour tout incident rencontré avec ce matériel, nous vous invitons à prendre contact avec le service client **FOX SPIRIT : support@fox-spirit.com**

FOX SPIRIT
2 rue des Erables
69760 Limonest, France

Fabriqué en RPC

Réglage en hauteur
Seat Height Lift

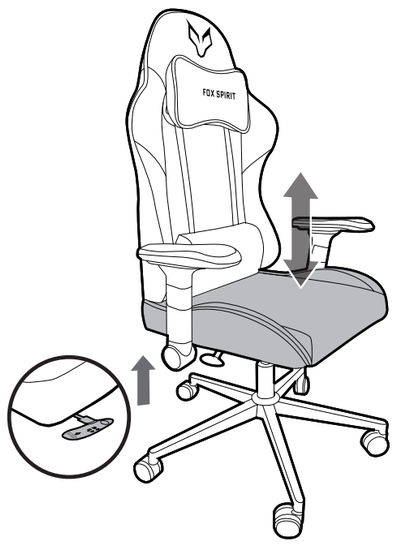

Inclinaison & verrouillage du dossier
Seat Tilt & Lock Paddle



Accoudoirs 4D
4D Armrests

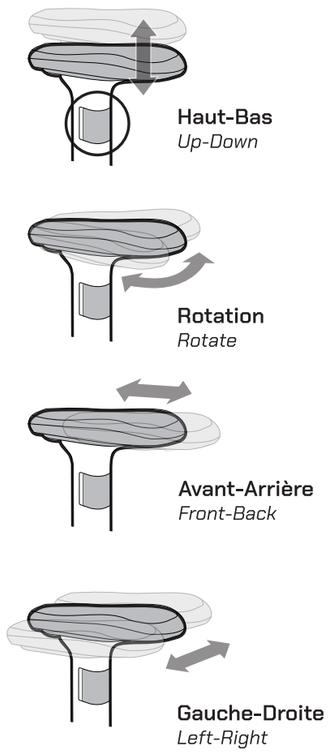

INSTRUCTIONS D'ASSEMBLAGE
ASSEMBLY DRAWING

Sachet 1

❶	❷	❸
 M6x20mm	 M6x40mm	 5 mm
x5	x6	x1

Sachet 2

❹	❺	❻
 M6x20mm	 M6x30mm	 M8×25mm
x4	x4	x3

1

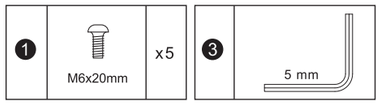

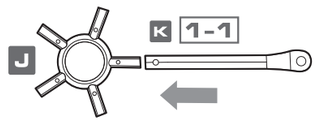

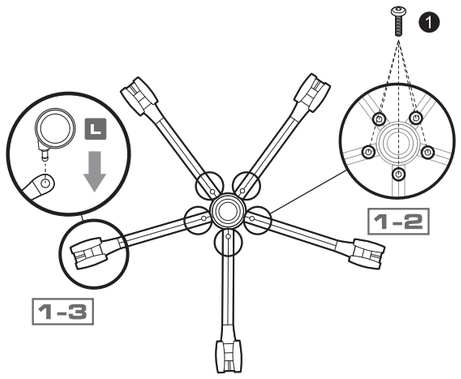

2

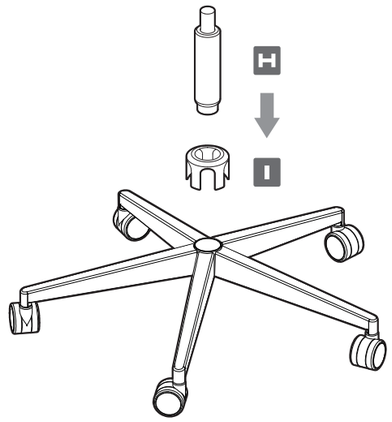

3

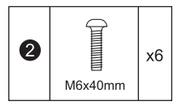

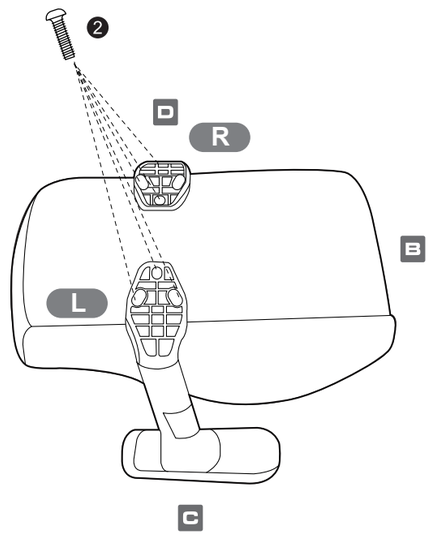

4

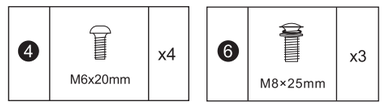

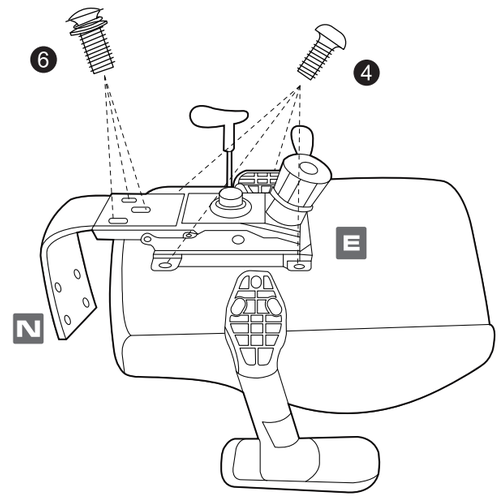

5

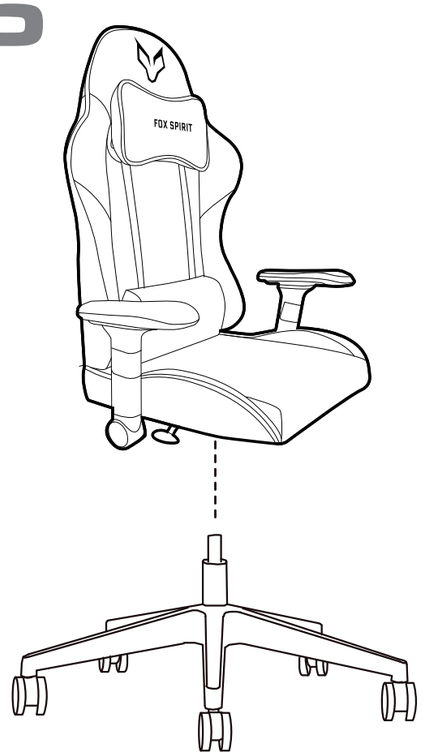

6

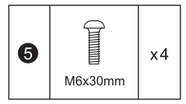

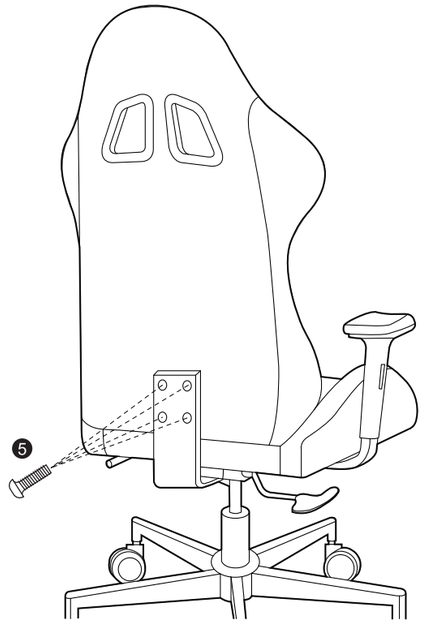

7



PRÉCAUTIONS D'USAGE
SAFETY PRECAUTIONS

- Ne pas dépasser la charge maximale.
- Usage bureautique uniquement.
- Assembler correctement le siège avant toute utilisation et conserver cette notice.
- Vérifier régulièrement le serrage des vis et boulons.
- Ne pas se pencher excessivement vers l'arrière ou sur les côtés ; risque de basculement
- Ne pas s'appuyer sur le dossier sans être assis.
- Ne pas se tenir debout sur l'assise, les accoudoirs ou le dossier.
- Ne pas utiliser le siège comme marche-pied ou escabeau.
- Utiliser uniquement sur une surface plane et stable.
- Les roulettes sont conçues pour des sols adaptés. Vérifier qu'elles conviennent au type de sol utilisé.
- Éloigner les doigts et les vêtements des parties mobiles lors des réglages.
- Tenir hors de portée des jeunes enfants lorsqu'il n'est pas utilisé.
- Éloigner des sources de chaleur, des flammes nues et de l'humidité excessive.
- Nettoyer avec un chiffon doux légèrement humide. Ne pas utiliser de solvants ou de produits abrasifs.
- Déposer le produit en fin de vie dans une filière de recyclage appropriée.

- Do not exceed the maximum load.
- For office use only.
- Assemble the chair correctly before use and keep these instructions for future reference.
- Regularly check that all bolts and screws are tight.
- Do not lean excessively backwards or sideways; risk of tipping over.
- Do not lean on the backrest without sitting on the chair.
- Do not stand on the seat, armrests or backrest.
- Do not use the chair as a step stool or ladder.
- Use only on a level and stable surface.
- The casters are designed for suitable floor surfaces. Ensure they are appropriate for the floor type.
- Keep fingers and clothing away from moving parts during adjustment.
- Keep out of reach of young children when not in use.
- Keep away from heat sources, open flames and excessive moisture.
- Clean with a soft, slightly damp cloth. Do not use solvents or abrasive cleaners.
- Dispose the end-of-life product through an appropriate recycling facility.